SECCIÓN TIPO EN ENTRADA DE GLORIETA
(EJE 3)
ESCALA 1/50

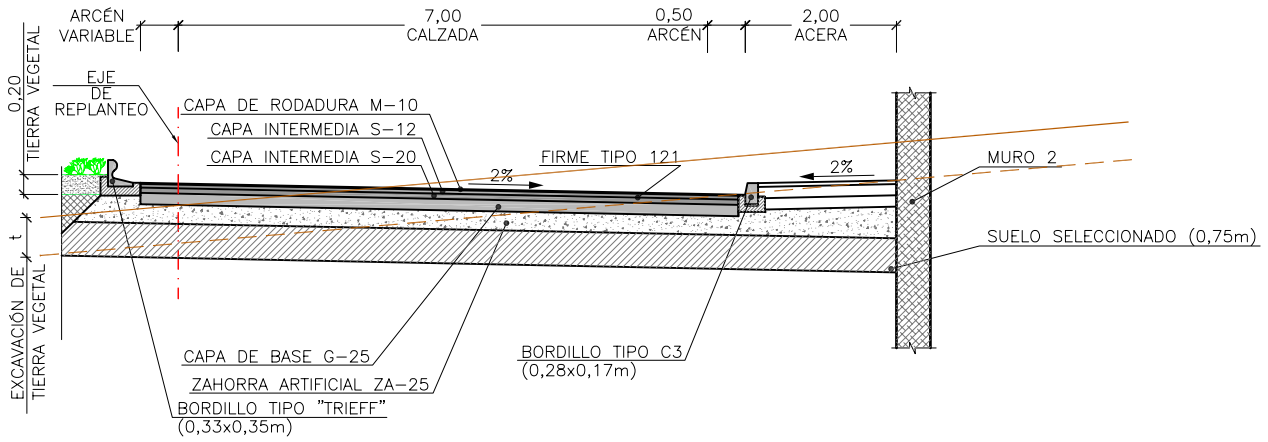

SECCIÓN TIPO EN SALIDA DE GLORIETA
(EJE 4)
ESCALA 1/50

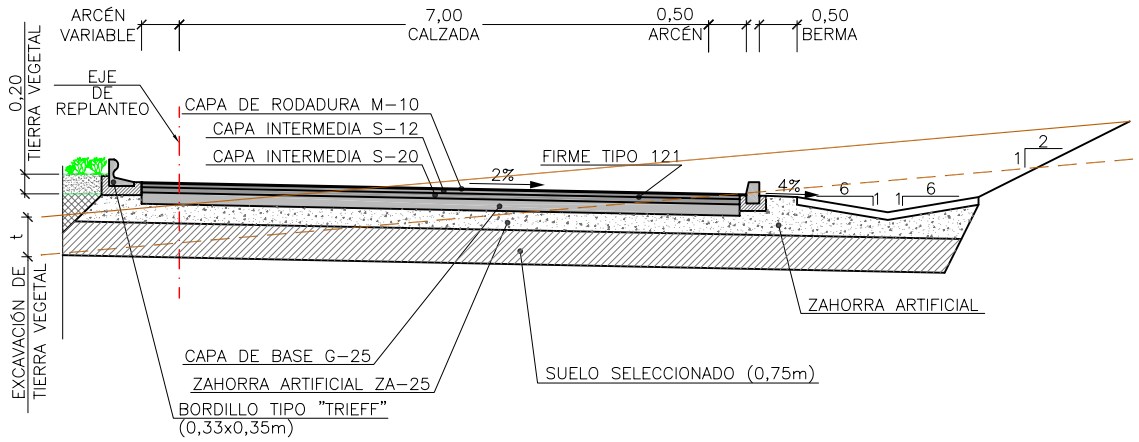

DETALLE DE FIRME TIPO 121
ESCALA 1/10

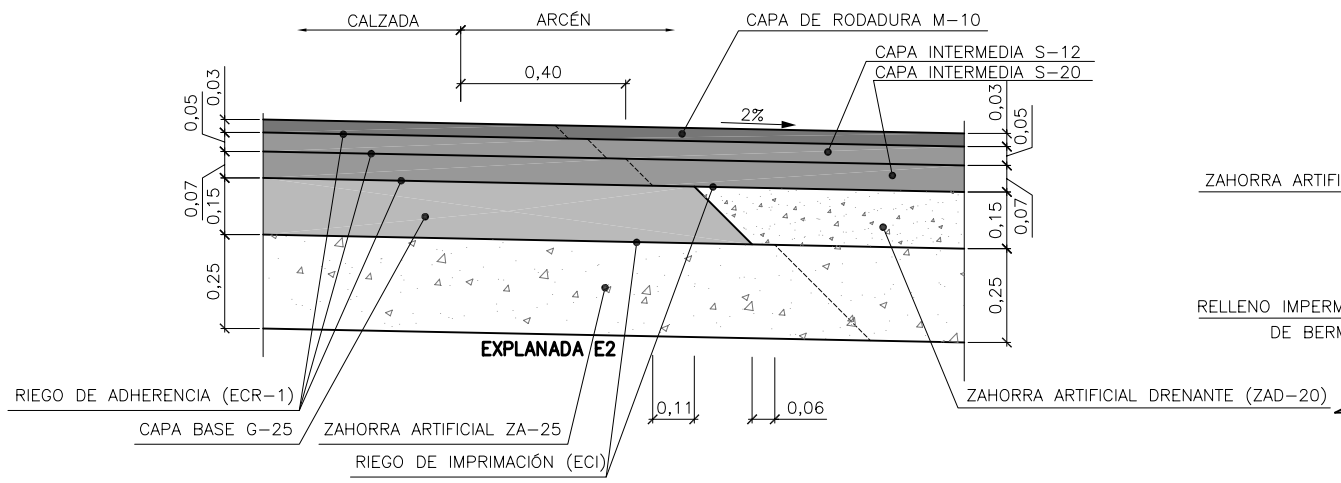

DETALLE DE FIRME EN ARCÉN
ESCALA 1/10

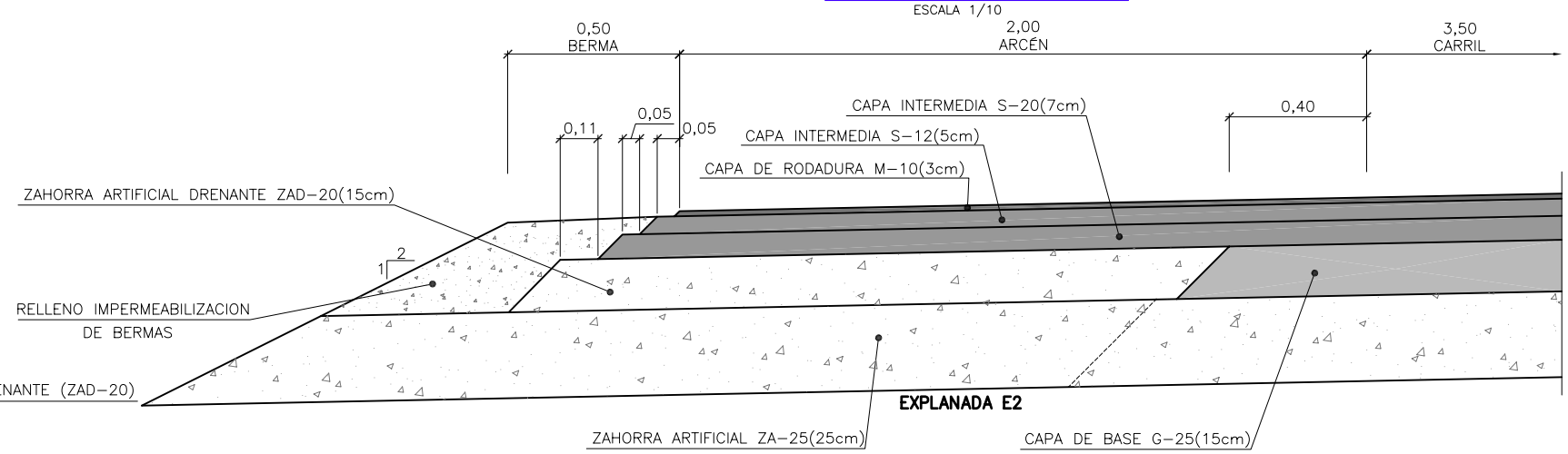

DETALLE BORDILLO TRIEFF EN MEDIANA
ESCALA 1/10

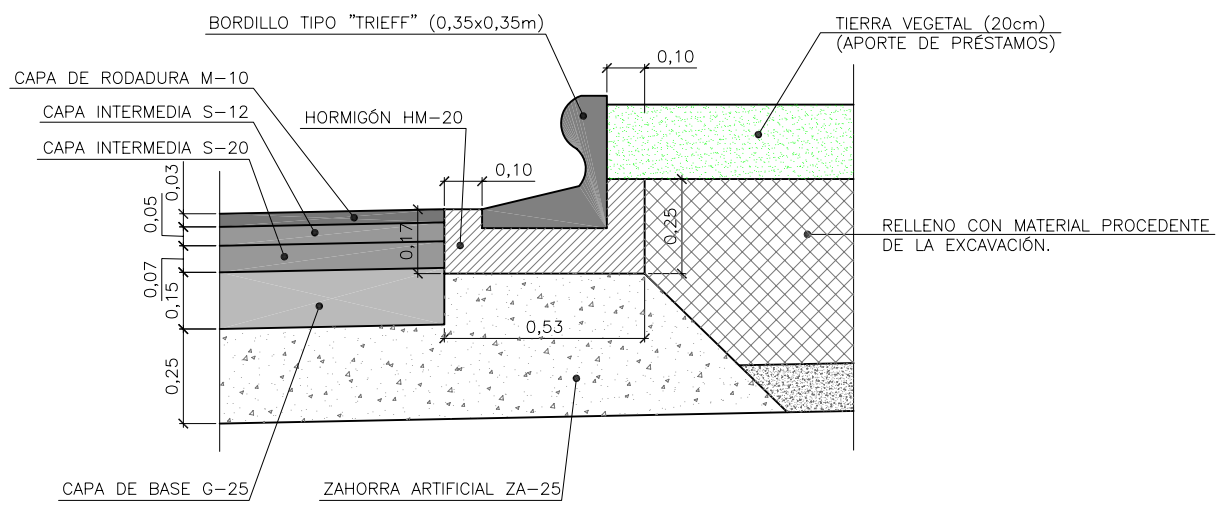

DETALLE BORDILLO TIPO A1-20x14cm
ESCALA 1/10

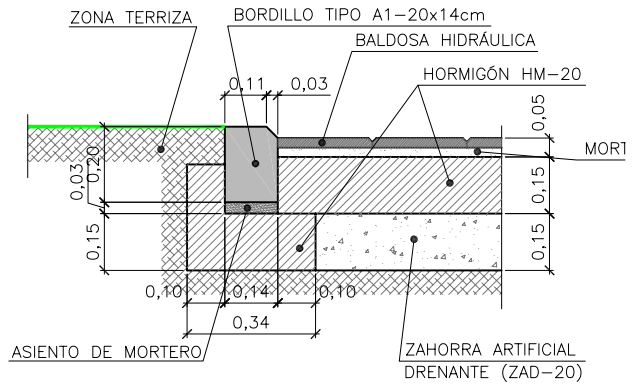

DETALLE BORDILLO TIPO C3-28x17cm
ESCALA 1/10

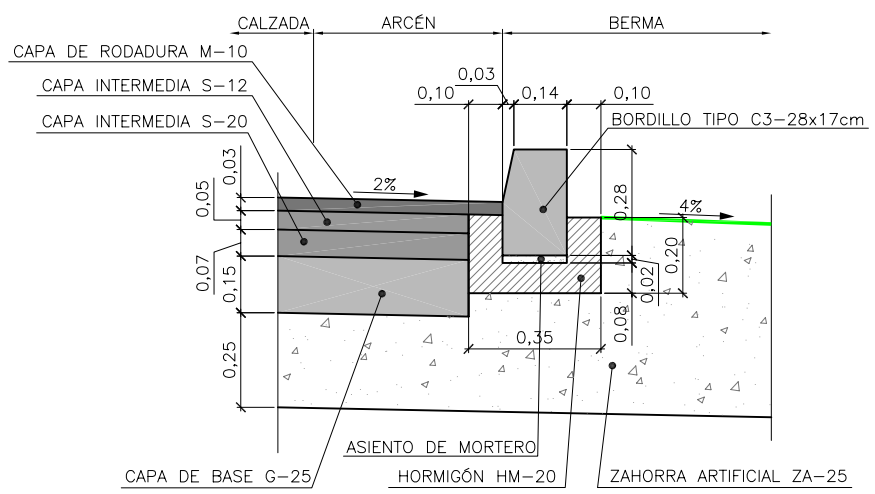

GENERALITAT VALENCIANA CONSELLERIA D'INFRAESTRUCTURES I TRANSPORT	DIRECCIO GENERAL D'OBRES PUBLIQUES DIVISIO DE CARRETERES	OFICINA DEL PLÁ DE CARRETERES	MK asociados INGENIEROS Y ARQUITECTOS	AUTOR DEL PROYECTO: JUAN CARLOS MACKEY	DIRECTOR DEL PROYECTO: BARBARA GONZALEZ MELIA	ESCALES ORIGINALS DIN A-1 GRAFIQUES: INDICADAS	TITOL DEL PROYECTO: PROYECTO DE CONSTRUCCIÓN RONDA NORTE DE XÁTIVA TRAMO ENTRE LA N-340 Y LA CV-41	CLAU: 41-V-1921	NUM. 3 Hoja 2 de 2	DESIGNACIO: SECCIONES TIPO	DATA: ABRIL 2006